RocketClip®



Verwerkingsvoorschriften

Toepassing:

- Isolatieplaten voor gesloten of halfopen gevelsystemen met geventileerde droge gevelbekleding
- Maximale hoogte tot 20 meter boven maaiveld. Grotere hoogtes in overleg met Fassat constructeur
- Toepasbare draagstructuren: beton, kalkzandsteen, massief of geperforeerde keramische stenen, CLT massief houten wanden (andere draagstructuren in overleg met Fassat)
- Toepasbare harde isolatieplaten met een druksterkte vanaf 120 kPa: EPS, PIR en Resolschuim. Andere isolatieplaten in overleg met Fassat
- Afwerking is mogelijk met diverse soorten gevelbekleding met een maximaal gewicht tot 35 kg/m^2. Hogere gewichten in overleg met Fassat
- Toepassing in kustgebieden in overleg met Fassat

Algemeen:

- De toe te passen houten regels dienen minimaal van kwaliteitsklasse C18 te zijn
- We adviseren verduurzaamde houten regels toe te passen
- De 44x44 houten regels kunnen zowel horizontaal als verticaal in de houtklemmen gemonteerd worden
- Op en onder maaiveldniveau dient een vochtbestendige regel gebruikt te worden
- Bij het bevestigen van de houten regels dienen de geldende normen met betrekking tot randafstanden in acht genomen te worden
- De vrije uitkraging aan de rand van het gevelvlak mag maximaal 400mm zijn
- Voor info over de benodigde constructiepluggen kunt u advies inwinnen bij uw RocketClip leverancier of Fassat

Achterconstructie:

- De achterconstructie moet draagkrachtig genoeg zijn om optredende belastingen op te nemen en af te dragen
- Zorg voor een vlakke ondergrond. Uitsteeksels en/of lijm- en speciebaarden zoveel mogelijk verwijderen

Bevestiging isolatatieplaten en de RocketClips:

- De isolatieplaten tegen de achterconstructie plaatsen volgens voorschriften van de fabrikant van de isolatieplaten
- Met een geschikte 10mm boor door de isolatie en 60mm in de achterconstructie boren (n.v.t. bij CLT)
- In holle wandstenen (geperforeerde stenen) alleen roterend boren
- Het boorstof uit het boorgat verwijderen
- De constructieplug met een verlengde torxbit in de achterconstructie bevestigen
- De schroef dient minimaal 50mm in de achterconstructie bevestigd te worden
- De lengte van de schroef is eenvoudig te bepalen. Dit is de isolatiedikte + tenminste 20mm
- De schroef zover aandraaien totdat de regelklem zichtbaar in de isolatie trekt
- Indien dit een vereiste is van de leverancier van de constructieplug dan de koppen van de verzinkte constructiepluggen na montage voorzien van een corrosiewerende spray
- Het bijbehorende kunststof insteekdopje met halfbolle kop in het verlengstuk drukken voor een water- en luchtdichte afsluiting

Let's build better!

Verwerkingsvoorschriften vervolg

Bevestiging van de houten regels

- De verduurzaamde 44x44 geschaafde houten regels in de klemmen bevestigen
- Het slobgat dient als hulpmiddel bij het waterpas stellen en is niet geschikt voor permanente bevestiging van de regel
- Aan weerszijden 2 voorgeschreven schroeven met bolkop (panhead) monteren. Gebruik hiervoor de 2 kleine boorgaten
  Minimale afmetingen van de schroeven 4 x 30mm

Aantal RocketClips per m²:

- Voor de regelklemmen van de RocketClips gaan we in principe uit van een maximale h.o.h. afstand (tot max. 35 kg gewicht gevelbekleding per m²) van 600mm horizontaal en 800mm verticaal, uitgaande van verticale regels
- Indien de Rocketclips met regels horizontaal worden bevestigd, adviseren we een h.o.h. afstand van 600mm en 600mm voor tussenafstanden
- Voor een gewicht van de gevelbekleding boven 35 kg per m² gelieve advies bij Fassat in te winnen

Materialen RocketClip:

- RocketClip – kleur zwart – materiaal PA (nylon) versterkt met 30% glasvezel
- Insteekdop half bolle kop 25mm met 3 lamellen t.b.v. de afsluiting van het verlengstuk van de RocketClip - materiaal PE polyethyleen – kleur zwart

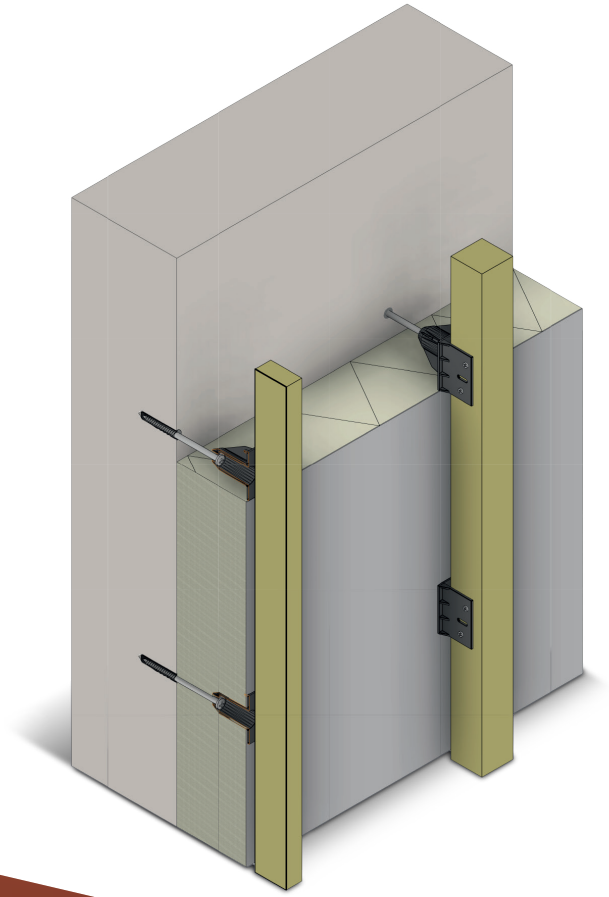



Voor informatie:

FASSAT®
gevel- en bouwconcepten

De Bree 18, 7468 DN Enter
T +31 (0)547 - 214 112
E info@fassat.nl
I www.fassat.nl

Circularity
Reduce > Re-use > Recycle